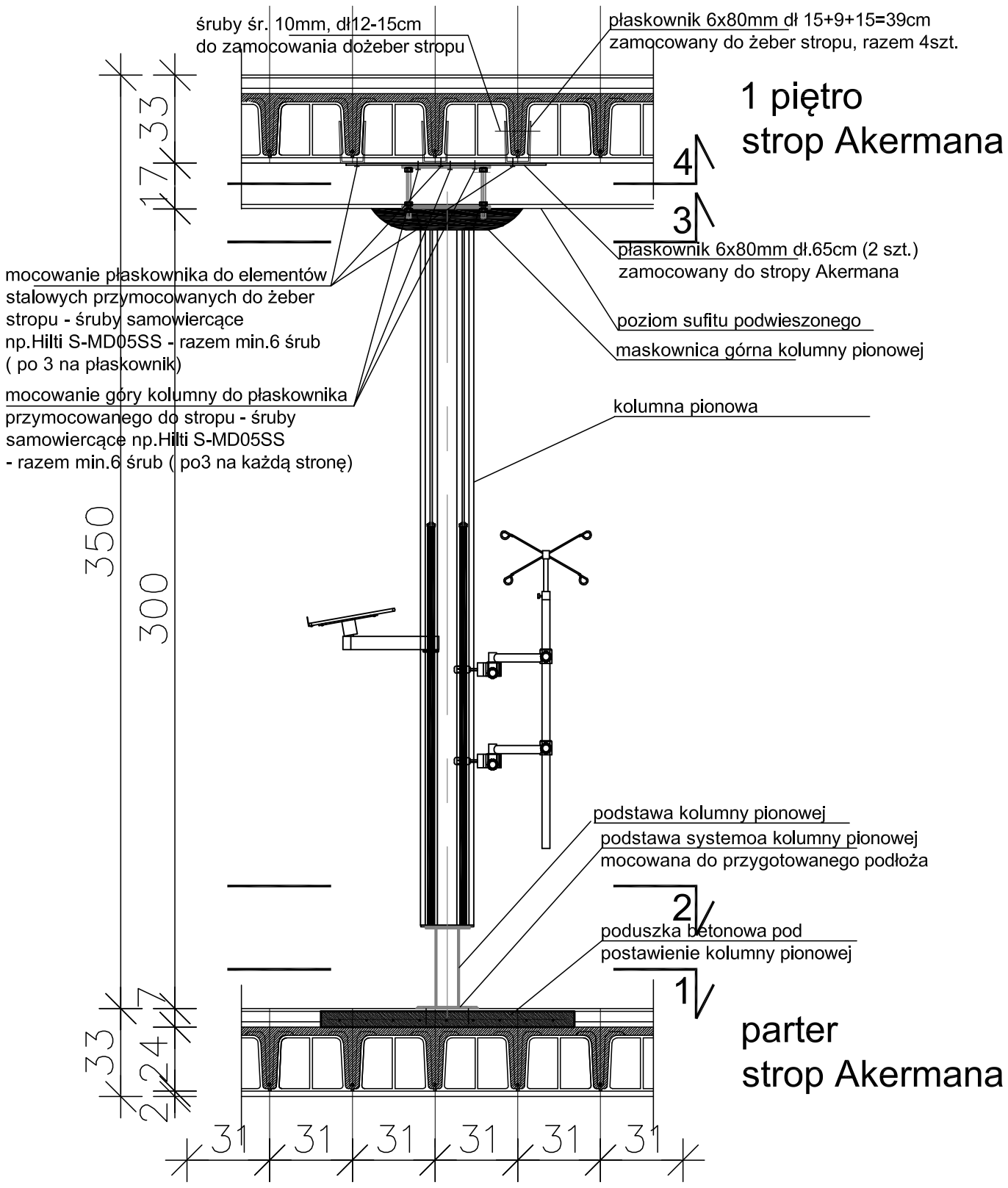

przekrój 4

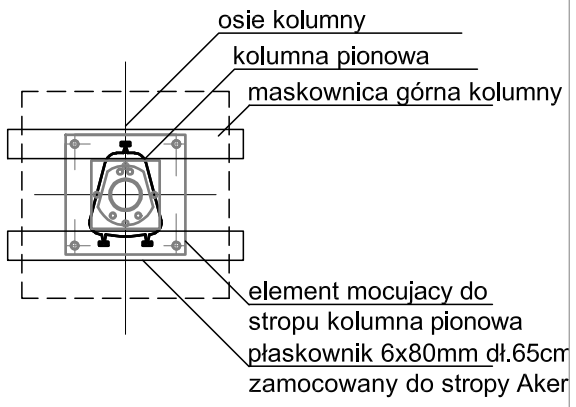

przekrój 3

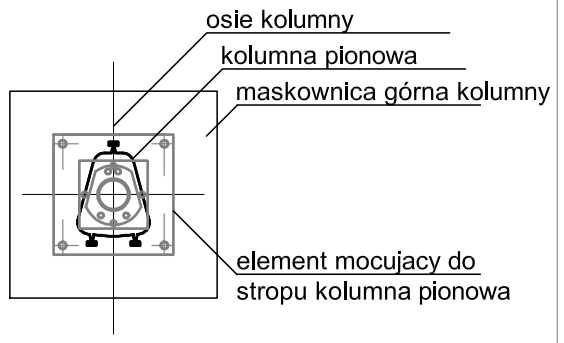

przekrój 2

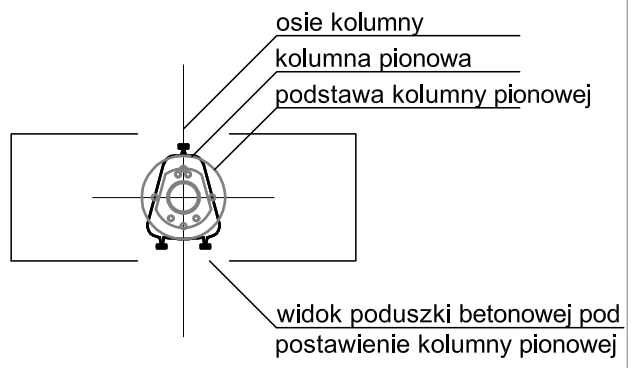

przekrój 1

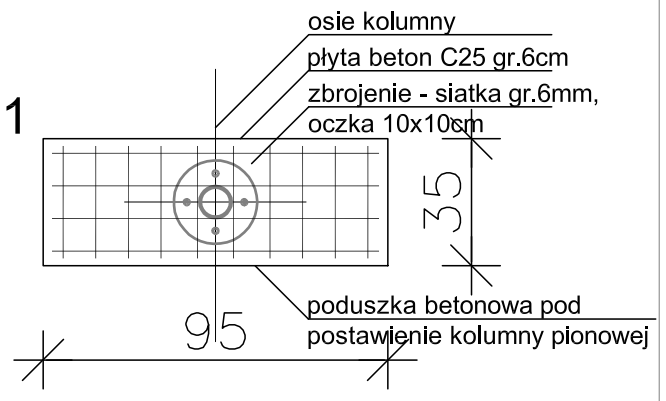

WM KONTRAPUNKT Sp. z o.o.ul.Graniczna 4 62-040 Puszczykowo

NAZWA ZADANIA :
Projekt przebudowy pomieszczeń dla zadania: "Modernizacja Oddziału Anestezjologii i Intensywnej Terapii w Samodzielnym Szpitalu Wojewódzkimim.Mikołaja Kopernika w Piotrkowie Trybunalskim przy ulicy Rakowskiej 15".

INWESTOR :
Inwestycje Medyczne Łódzkiego Sp. z o.o.
ul.Piłsudskiego 12 lok.515,
90-051 Łódź

NAZWA OPRACOWANIA :
DETAL MOCOWANIA
KOLUMN PIONOWYCH

ADRES :
Samodzielny Szpital Wojewódzki im.Mikołaja Kopernika w Piotrkowie Trybunalskim,
ul.Rakowska 15,
97-300 Piotrków Trybunalski

TREŚĆ RYSUNKU :
PRZEKRÓJ 1-1

Umowa nr : ...

Faza: PROJEKT WYKONAWCZY

Branża: ARCHITEKTURA, TECHNOLOGIA MEDYCZNA

PROJEKTANT:
mgr inż.arch. Paweł Osiński
uprawnienia budowlane do projektowania bez ograniczeń w specjalności architektonicznej
nr ew. upr. Wa-48/97
mgr inż.arch. Agnieszka Osińska
uprawnienia budowlane do projektowania bez ograniczeń w specjalności architektonicznej
nr ew. upr. Wa-16/96

SPRAWDZAJĄCY:
mgr inż.arch. Tomasz Ożarowski
uprawnienia budowlane do projektowania bez ograniczeń w specjalności architektonicznej
nr ew. upr. MA/047/18

NR PROJ. :	DATA :	SKALA :
01_19	04.2019r.	1:100
BRANŻA :	NR RYSUNKU :	STR. NR :
A	PW_A_G02	